

特点 Characteristic

●支持 UDS 诊断，CAN2.0，BootLoad、UDS 程序刷新
●Support UDS diagnosis,CAN2.0,BootLoad,UDS program refresh
●基于 AUTOSAR 架构开发
●Developed based on AUTOSAR architecture
●支持 GB/T 20234 标准要求的相关信号检测与控制
●Support relevant signal detection and control required by GB/T 20234 standard

系列型号 Serial model	电压平台 Voltage platform	冷却方式 Type of cooling	重量 Weight	备注 Remarks
PO-AC-6G-80	80Vdc	Air / Liquid Cooling	<6.5kg	

充电机电气参数 Charger electrical parameters

交流输入参数 AC Input parameters

输入电压 Input voltage	Vac	90-265
频率 Frequency	Hz	45-65
输入电流 Input current	A	32Max
功率因数 Power factor		≥0.99（@220Vin,Pomax）
待机功耗 Standby power consumption	W	≤5
启动冲击电流 Starting impulse current	A	≤32

直流输入参数 AC Input parameters

输入电压 Input voltage	Vdc	400
输入电流 Input current	A	15
功率因数 Power factor		/
待机功耗 Standby power consumption	W	≤5
启动冲击电流 Starting impulse current	A	≤30

输出参数 Output parameters

输出电压 Output voltage	Vdc	0-105
输出电流 Output Current	A	0-80
输出功率 Output power	W	6600
恒压精度 Constant voltage accuracy	%	±1
恒流精度 Constant current accuracy	%	±0.5A（Io≤10A）&≤±5%（Io>10A）
最高效率 Maximum efficiency	%	≥92
关闭响应时间 Off response time	ms	≤200mS
电压纹波系数	%	≤1%

保护参数 Protection parameters

过欠压保护 OVP	输入过欠压关机可自恢复，输出过欠压关机可自恢复。 Input&Output over- voltage / under- voltage: Shutdown with auto- recovery
输出反接及短路保护 Reverse connection and short circuit protection	输出短路、反接时关机，可自恢复 Output short- circuit and reverse- polarity protection: Unit shuts down and supports auto- recovery
过温保护 OTP	当散热片温度高于 75℃时降低输出功率，当温度高于 95℃时断开电路，待充电温度恢复至 85℃以下时充电机恢复输出 Output power derates >75° C, circuit cuts off >95° C; auto- recovery below 85° C heat- sink temperature.

环境条件 Environmental Conditions

工作环境温度 Working environment temperature		-40℃～+85℃(集成系统腔体内部温度（Internal cavity temperature of integrated system)）; 水冷系统液温 Cooling liquid temperature of water-cooling system≤65℃
存储温度 Storage temperature		-40～95℃
湿度 Humidity		-
IP 等级 IP rating		-
冷却功能 Cooling function		水冷散热或风冷散热 Water-cooling or air-cooling
通讯功能 Communication function		CAN 总线控制 CAN bus control
充电功能 Charging function		接收充电指令能正常充电；无命令充电机处于待机状态 Normal charging upon receiving charging command; charger stays standby without command

安规及可靠性 Safety & Reliability

介电强度 Dielectric strength	输入-输出 2000Vac/10mA/ 1min 无击穿或飞弧现象 Input-Output: 2000Vac/10mA/1min, no breakdown or flashover. 输入-机壳 2500Vdc/1mA/ 1min 无击穿或飞弧现象 Input-Chassis: 2500Vdc/1mA/1min, no breakdown or flashover. 输出-机壳 2500Vdc/1mA/ 1min 无击穿或飞弧现象 Output-Chassis: 2500Vdc/1mA/1min, no breakdown or flashover.
绝缘电阻 Insulation resistance	原边—副边 ≥50MΩ Primary-secondary insulation resistance: ≥50MΩ.
谐波电流 Harmonic current	符合 GB17625.1-2003 中 6.7.3.1 的要求 Complies with Clause 6.7.3.1 of GB17625.1-2003.
耐振动性能 Vibration resistance	经 X,Y,Z 三个方向扫频震动试验，零部件无损伤，紧固件无松脱现象 After swept-frequency vibration test along X, Y, Z axes: no component damage and no loosening of fasteners.
耐冲击性能 Impact resistance	参见 GB/T15139-1994 中 6.5 的要求 Refer to Clause 6.5 of GB/T15139-1994.
耐工业溶剂性能 Resistance to industrial solvents	金属零部件具有良好的防腐蚀层 Metal components are equipped with good anti-corrosion coating.
防盐雾性能 Salt spray resistance	参见 GB/T 2423.17 Refer to GB/T 2423.17.
耐久性 Durability	在不低于 GB/T 24347-2009 相关规定 Meet or exceed relevant requirements of GB/T 24347-2009.

EMC 特性 EMC Characteristics

电磁抗扰性 Electromagnetic immunity	符合 GB/T 18487.3 中 11.3.1 的要求 Complies with Clause 11.3.1 of GB/T 18487.3
电磁骚扰性 Electromagnetic interferencesusceptibility	符合 GB/T 18487.3 中 11.3.2 要求 Complies with Clause 11.3.2 of GB/T 18487.3

接口定义 Interface Definition

接口名称 Interface name	交流输入 AC input	连接器型号 Connector model	插座 Socket	CL-HVC530-46A-06(智绿)
			插头 Plug	CL-HVC530-43A-06(智绿)
端子序号 Terminal No.	线径 Wire diameter	功能定义 Function definition	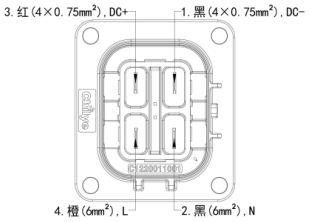	
1	4×0.75mm2	DC-		
2	6mm2	N		
3	4×0.75mm2	DC+		
4	6mm2	L		

接口名称 Interface name	高压直流 High Voltage DC	连接器型号 Connector model	插座 Socket	HVSL362022A(安费诺)
			插头 Plug	HVSL362062A116I(安费诺)
端子序号 Terminal No.	线径 Wire diameter	功能定义 Function definition		
1	16mm2	共正 Copositive		
2	16mm2	共负 Conegative		

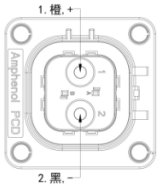

接口名称 Interface name	信号控制 Signal control	连接器型号 Connector model	插座 Socket	5018203231(莫仕 Molex)
			插头 Plug	0643193211(莫仕 Molex)
端子序号 Terminal No.	功能定义 Function definition	功能描述 Functional description		
1A	CANL1	CANL1 信号		
2A	CANH1	CANH1 信号		
1B	GND	12V 输出地		
2B	12V2A+	12V 输出正（电流≯2A）		
3A	CP	CP（连接导引）信号		
4A	CC	CC（连接确认）信号		
3B	GND	常电地（车身地）		
4B	KL30	常电		
1C	-	-		
2C	-	-		
1D	CCout	CCout 信号输出		
2D	Wake up in	唤醒信号输入		
3C	5V+	+5V 低压电输出		
4C	Red Led	红色 LED 控制		
3D	GND	共阴 LED 公共地		
4D	Green Led	绿色 LED 控制		
1F	CANL2	直流桩 CANL2 信号		
2F	CANH2	直流桩 CANH2 信号		
1G	A-	直流桩 A-		
2G	A+	直流桩 A+		
3E	-	-		
3F	-	-		
3G	-	-		
3H	-	-		
4E	-	-		
4F	-	-		
4G	-	-		
4H	-	-		

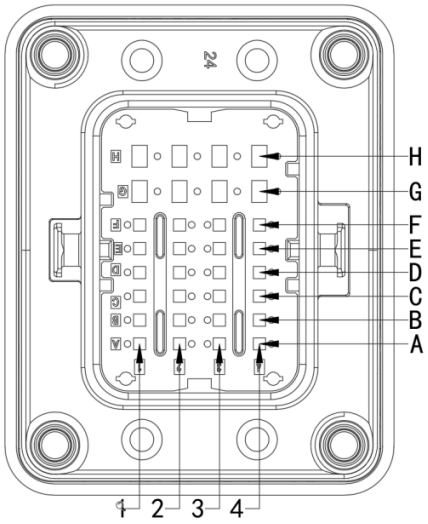

安装尺寸 Assembly dimensions

风冷尺寸：

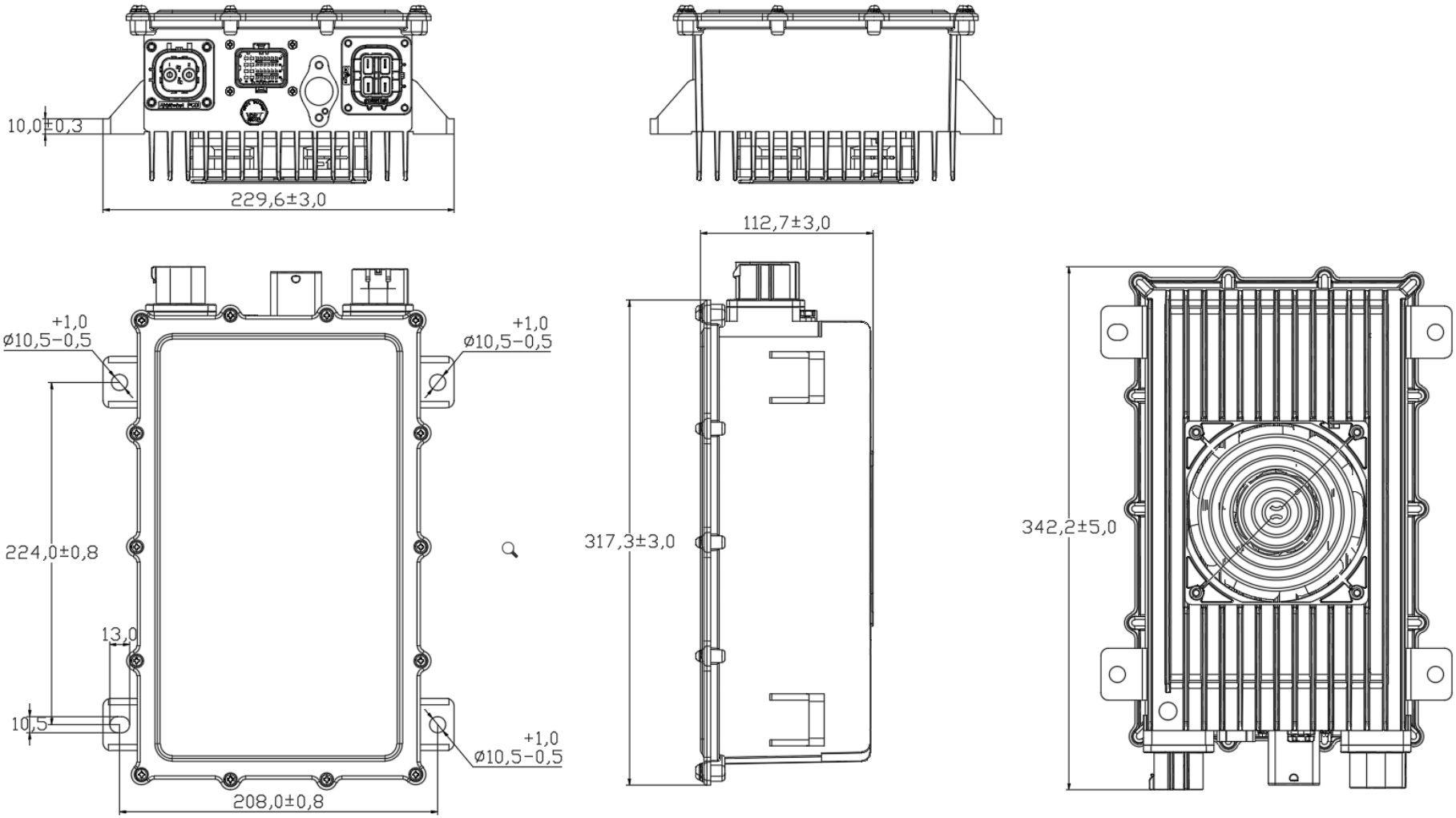

水冷尺寸：

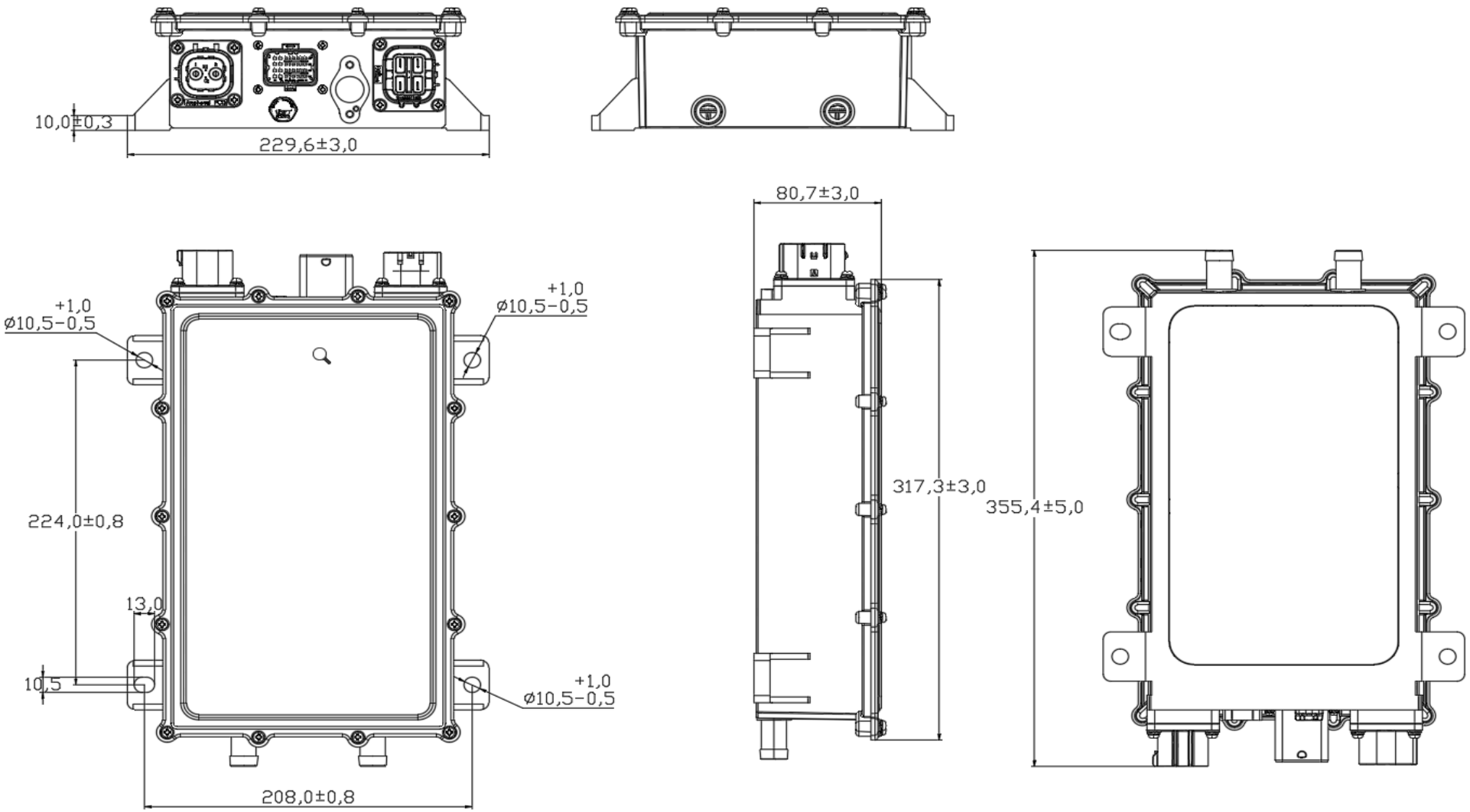
10,0±0,3
229,6±3,0
80,7±3,0
+1,0
ø10,5-0,5
+1,0
ø10,5-0,5
224,0±0,8
13,0
10,5
+1,0
ø10,5-0,5
208,0±0,8
317,3±3,0
355,4±5,0