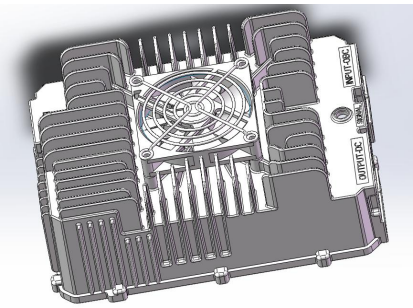

特点 Characteristic

●新能源汽车使用

●具有过压、欠压、过流、短接、过温保护

●CAN-bus 通讯

系列型号 Serial model	电压平台 Voltage platform	冷却方式 Type of cooling	重量 Weight	备注 Remarks
OD-CH-1F0F-72Y	72Vdc	风冷		

充电机电气参数 Charger electrical parameters

输入参数 Input parameters

输入电压 Input voltage	Vac	90-264
频率 Frequency	Hz	47-63
输入电流 Input current	A	0-16
功率因数 Power factor		≥0.98 (半载以上 More than half load)
待机功耗 Standby power consumption	W	≤5
启动冲击电流 Starting impulse current	A	1.5 倍最大输入电流 1.5 times the maximum input current

输出参数 Output parameters

输出电压 Output voltage	Vdc	40-96/DC
输出电流 Output Current	A	0-20Amax
输出功率 Output power	W	1500W@220VAC；750W@110VAC
恒压精度 Constant voltage accuracy	%	±1
恒流精度 Constant current accuracy	%	±3
最高效率 Maximum efficiency	%	≥91
关闭响应时间 Off response time	ms	300ms 内电流降到 10%以下，500ms 内降到 0A The current drops below 10% within 300ms and to 0A within 500ms.

保护参数 Protection parameters

输入欠压保护 Input under-voltage protection	Vac	85±5
输入过压保护 Input over-voltage protection	Vac	270±5
输出欠压保护 Output under-voltage protection	Vdc	35±5
输出过压保护 Output over-voltage protection	Vdc	100±5
输出过流保护 Output over-current protection		≥22 最大电流停止输出 ≥ 22maximum current stop output
输出短路保护 Output short-circuit protection		停止输出，故障排除后自恢复 Stop output and recover after troubleshooting
过热保护 Overheat protection	℃	充电机内部 85℃降功率，90℃关机 The internal power of the charger starts to decrease at 85℃, and the charger is shut down at 90℃.

DC/DC 转换器电气参数 DC/DC converter electrical parameters

输入参数 Input parameters

输入电压 Input voltage	Vdc	40-96
输入电流 Input current	A	0-12

输出参数 Output parameters

输出电压 Output voltage	Vdc	9-16
额定输出电流 Rated output current	A	36
峰值电流 Peak current	A	43
额定功率 Rated Power	W	500w
电压调整率 Voltage adjustment rate	%	≤1
负载调整率 Load adjustment rate	%	≤1
电压控制精度 Voltage control accuracy	%	≤1
电流控制精度 Current control accuracy	%	≤2
最高效率 Maximum efficiency	%	≥91
纹波电压系数 Ripple voltage coefficient	%	≤2%@额定工作状态 ≤2%@ rated working status

保护参数 Protection parameters

输入欠压保护 Input under-voltage protection	Vdc	35±5
输入过压保护 Input over-voltage protection	Vdc	100±5
输出欠压保护 Output under-voltage protection	V	≤7V，电压≥8±0.2V 后恢复工作 ≤7V, return to work after voltage ≥ 8±0.2V
输出过压保护 Output over-voltage protection	V	≥16V，电压≤15±0.2V 后恢复正常工作 ≥16V, return to normal operation after voltage≤15±0.2V
输出过流保护 Output over-current protection	A	＞86A 时保护 Protection when> 86A
输出短路保护 Output short-circuit protection		故障排除后可自恢复 Self-recovery after troubleshooting
过热保护 Overheat protection	℃	内部 90℃降功率，105℃关机，温度下降后自恢复 The internal temperature starts to reduce the power at 90℃, and turned off at 105℃. After the temperature drops, it will recover automatically.

安全参数 Safety parameters

接地电阻 Ground resistance	mΩ	≤100mΩ@25A/AC
输入绝缘 Input insulation	MΩ	≥20MΩ@1000VDC
输出绝缘 Output insulation	MΩ	≥20MΩ@1000VDC
输入 AC 对 HV 耐压 AC Withstand Voltage between Input and HV	mA	漏电流 Leakage current≤20mA@1500VAC 3s
输出 HV 对外壳耐压 Output HV to Chassis Withstand Voltage	mA	漏电流 Leakage current≤15mA@1500VAC 3s
输入对外壳输出耐压 Withstand Voltage: Input to Chassis & Output to Chassis	mA	漏电流 Leakage current≤15mA@1500VAC 3s

环境要求 Environmental Requirements

工作温度 Operating Ambient Temperature	℃	-40-+55
存储温度 Storage environment temperature	℃	-40-+85
相对湿度 Relative Humidity	%RH	5-95
防护等级 Protection Class	/	IP67
冷却方式 Type of cooling	/	强制风冷 Forced Air Cooling
振动等级 Vibration Class	/	10-25Hz 振幅 1.2mm，25-500Hz 30m/s2，XYZ 三个方向，每方向 8 小时 Amplitude: 1.2 mm at 10 – 25 Hz; Acceleration: 30 m/s² at 25 – 500 Hz. 8 hours per direction for X, Y and Z axes
噪声等级 Noise Class	dB	≤65
盐雾等级 Salt Spray Class	/	NaCl，50g/l，PH:6.5-7.2，连续喷雾 48h Sodium Chloride (NaCl): 50 g/L, pH: 6.5 – 7.2, continuous spraying for 48 hours
海拔高度 Altitude	m	≤2000

电磁兼容 Electromagnetic compatibility

EMI 测试 EMI Testing

传导骚扰（CE）	GB/T 18487.3	仅针对 OBC 测试 For OBC testing only
辐射骚扰(RE)	GB/T18487.3	仅针对 OBC 测试 For OBC testing only
传导骚扰（CE）	GB/T 18655	仅针对 DC 测试 For DC testing only
辐射骚扰(RE)	GB/T 18655	仅针对 DC 测试 For DC testing only

EMS 类测试 EMS Testing

浪涌 Surge	GB/T18487.3 GB/T 17626.5	仅针对 OBC 测试 For OBC testing only
EFT	GB/T18487.3 GB/T 17626.4	仅针对 OBC 测试 For OBC testing only
ESD	GB/T18487.3 GB/T 17626.1	仅针对 OBC 测试 For OBC testing only
CS		仅针对 OBC 测试 For OBC testing only
RS	GB/T 18487.3 GB/T 17626.3	仅针对 OBC 测试 For OBC testing only
DIP	GB/T 18487.3	仅针对 OBC 测试 For OBC testing only
电压波动及闪烁 Voltage fluctuations and flicker		仅针对 OBC 测试 For OBC testing only
电流谐波发射 Current harmonic emission	GB/T 18487.3	仅针对 OBC 测试 For OBC testing only
静电抗扰度(ESD)	GB/T 19951	
辐射电磁场抗扰性自由场法(RS)	GB/T 17619	
辐射电磁场抗扰性大电流注入(BCI)	GB/T 17619	
沿电源线的电瞬态传导干扰抗扰（CS）	GB/T 21437.2	
电快速瞬变脉冲群抗扰度（EFT）	GB/T 17626.4	

安装尺寸 Assembly dimensions

